JB64 用　プレランタイプ フロントバンパー　取扱説明書

～取付前に必ず本書をお読みください～

この度は当社製品をお買い上げ頂きまして、有難うございます。
本製品を取付け及び取り扱う上で、いくつかのご注意点がございます。
安全かつ快適にご使用して頂くため、取付け作業前に必ず本書をご熟読し、
ご理解頂いた上で作業をお願い致します。

取付に関しては整備工場等で確実に行ってください。
取付が不完全ですと外れて重大な事故に繋がる可能性があり大変危険です。
本製品の取付作業、取付後に関する事故、破損について弊社は一切の責任を負いかねます。

＜付属部品＞

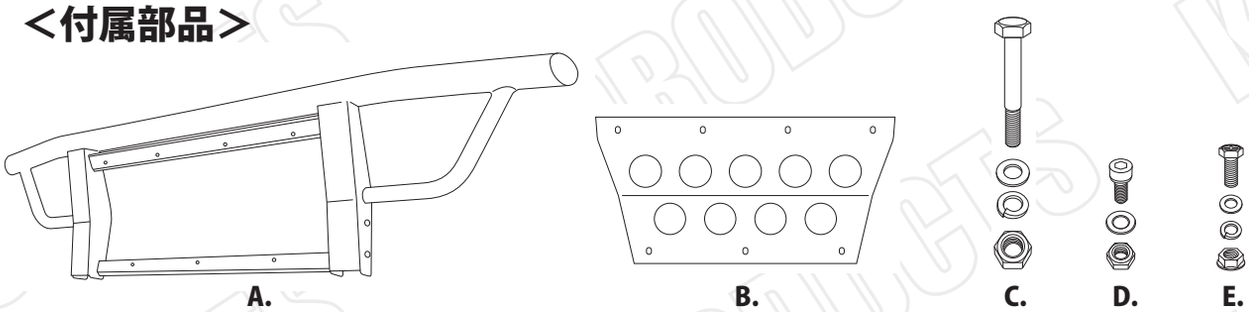

A. プレランタイプバンパー本体　x1
B. アルミプレート　x1
C. 六角ボルト (M10x75/28)・ナット (M10)・ワッシャー (M10)・S ワッシャー (M10)　x4 ｾｯﾄ
D. キャップボルト (M6x15)・ナット (M6)・ワッシャー (M6)　x7 ｾｯﾄ
E. ボルト (M6x15)・ナット (M6)・ワッシャー (M6)・S ワッシャー (M6)　x2 ｾｯﾄ

＜取り付け作業上の注意事項＞

・取り付け作業は、安全な場所に車を駐車させパーキングブレーキを確実に引いて、車が前後に動かないことを確認してから行ってください。
・取り付け作業前には、車のエンジンを停止し、エンジンキーを必ず取り外しておいてください。

＜取付図＞

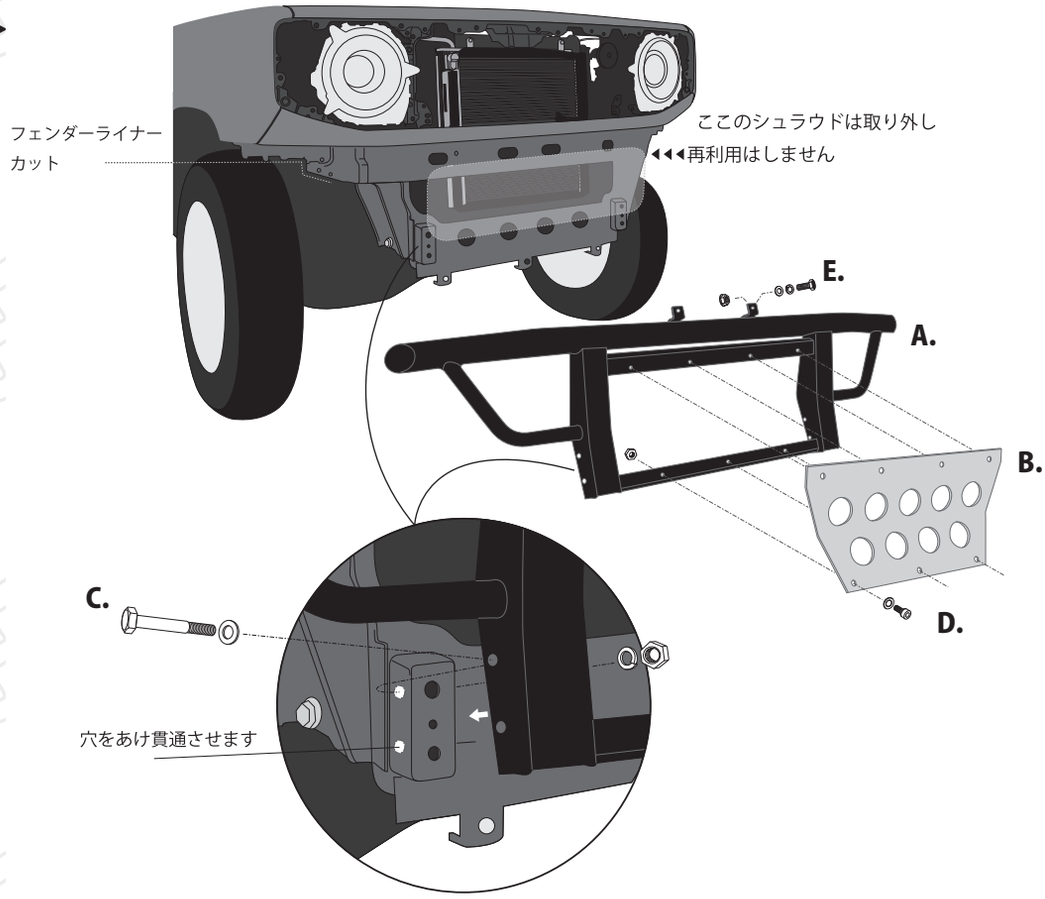

プレランタイプ フロントバンパー用フォグステー

＜付属部品＞

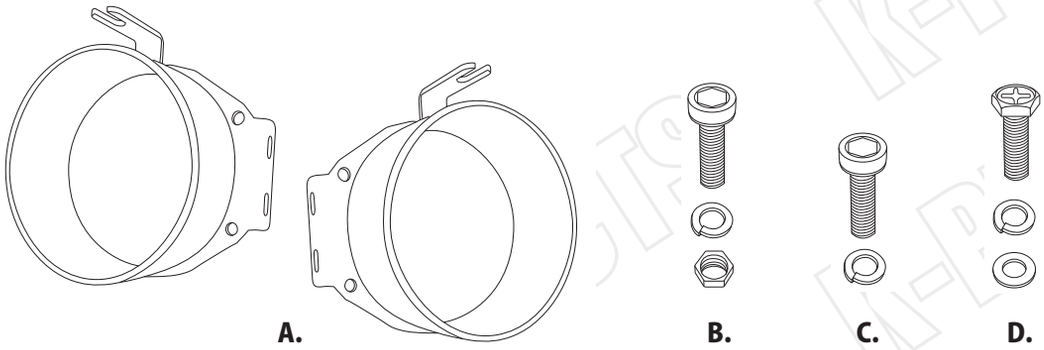

A. フォグランプステー本体　x1
B. キャップボルト黒 (M5x15)・ナット黒 (M5)・S ワッシャー黒 (M5)　x8 ｾｯﾄ
C. キャップボルト黒 (M5x15)・S ワッシャー黒 (M5)　x4 ｾｯﾄ
D. ボルト黒 (M5x15)・ワッシャー黒 (M5)・S ワッシャー黒 (M5)　x2 ｾｯﾄ
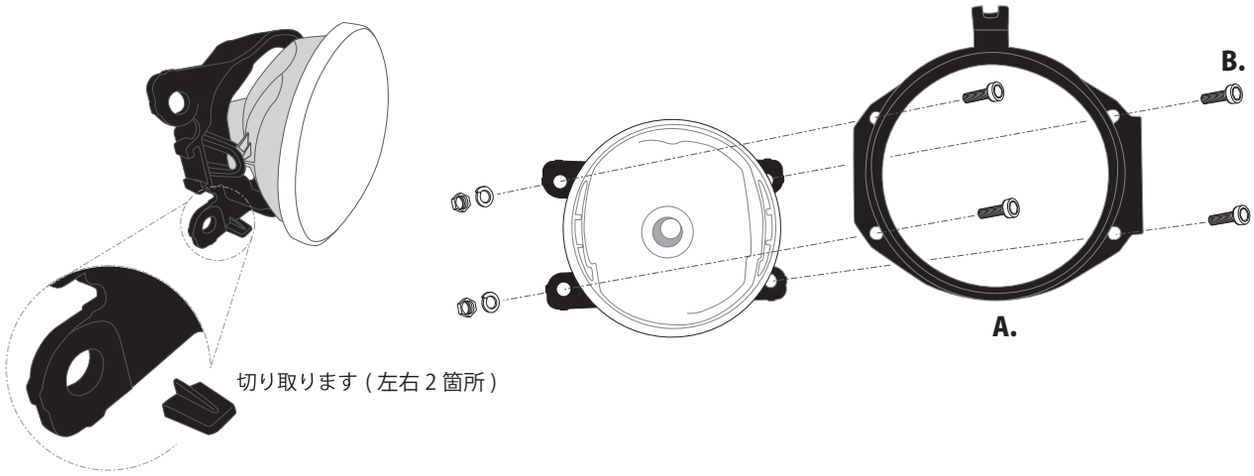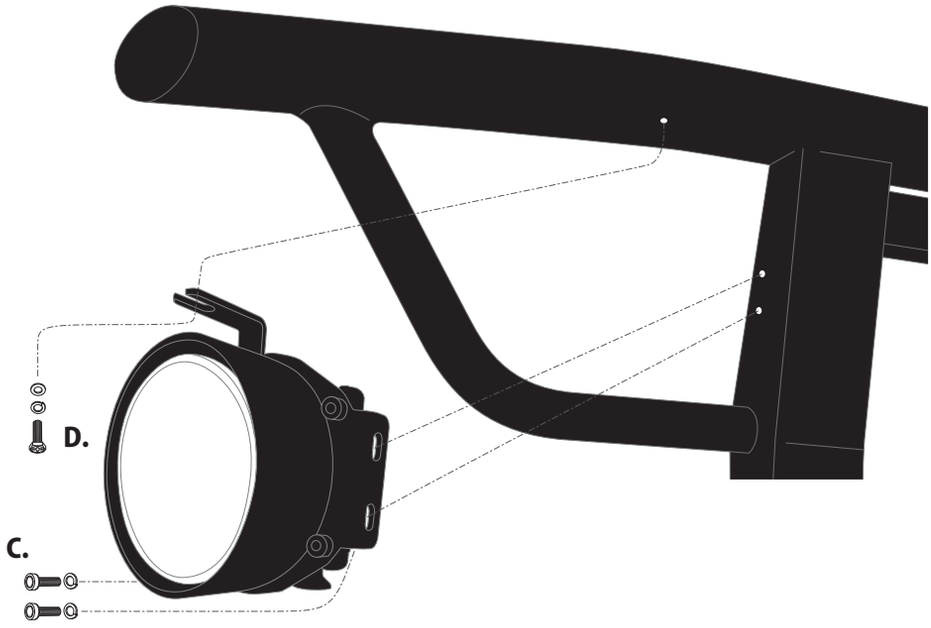
＜取付図＞